GENIO

LIJADORA NEUMÁTICA

Manual **ES**

PNEUMATIC SANDER

User manual **EN**

PONCEUSE PNEUMATIQUE

Manuel **FR**

LEVIGATRICE PNEUMATICA

Manuale **IT**

LIXADEIRA PNEUMÁTICA

Manual **PT**



Ref. / Code: **050140 - 70 mm x 196 mm**

Despiece / Exploded diagram / Dessin éclaté / Splosa / Desmanche

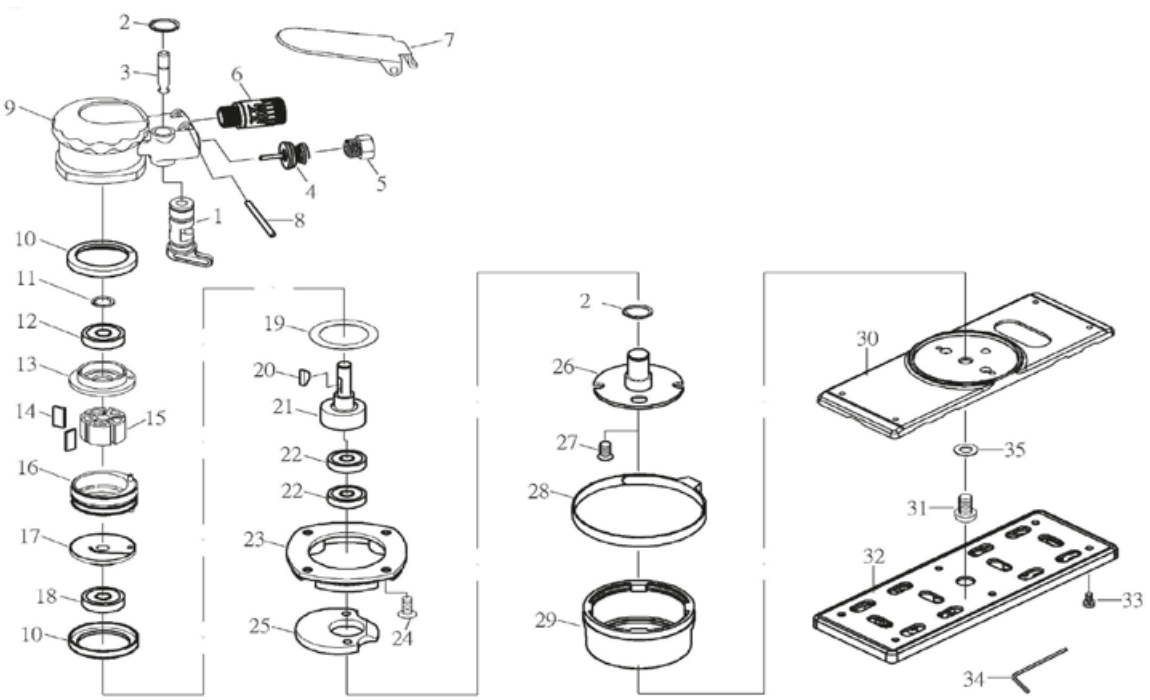

Nº.	Descripción Description	Cant. Qty. Quant.
1	REGULATOR SET	1
2	SNAP RING	2
3	VALVE STEM SET	1
4	VALVE SET	1
5	AIR INLET (BSP)	1
	AIR INLET (NPT)	1
6	MUFFLER SET	1
7	LEVER	1
8	PIN	1
8	HOUSING	1
10	RUBBER BUSHING	2
11	SNAP RING	1
12	BEARING	4

Nº.	Descripción Description	Cant. Qty. Quant.
13	REAR PLATE	1
14	ROTOR BLADE	6
15	ROTOR	1
16	CYLINDER SET	1
17	FRONT PLATE	1
18	BEARING	1
19	WASHER	1
20	ROTOR KEY	1
21	MOTOR SHAFT BALANCER	1
22	BEARING	2
23	HOUSING COVER	1
24	SCREW	4
25	BALANCER	1

Nº.	Descripción Description	Cant. Qty. Quant.
26	SHAFT	1
27	SCREW	2
28	SKIRT BAND	1
29	SKIRT	1
30	PAD SEAT	1
31	SCREW	1
32	PAD HOOK-UP (N)	1
33	SCREW	6
34	HEX (3MM)	1
35	WASHER	1

IMPORTANTE

Respetar todos los símbolos indicados en este manual y en su herramienta. Recordar estos símbolos y estos signos. Saber interpretar correctamente los signos y los símbolos le permitirá trabajar mejor y con más seguridad con la herramienta.



REGLAS GENERALES DE SEGURIDAD

- Múltiples peligros. Lea y comprenda las instrucciones de seguridad antes de instalar, operar, reparar, mantener, cambiar accesorios o trabajar cerca de la herramienta neumática. De lo contrario, puede provocar lesiones corporales graves.
- Solo operadores cualificados y capacitados deben instalar, ajustar o usar la herramienta neumática.
- No modifique esta herramienta neumática. Las modificaciones pueden reducir la efectividad de las medidas de seguridad y aumentar los riesgos para el operador.
- No se deshaga de las instrucciones de seguridad; entrégueselas al operador.
- No use la herramienta si antes ha sido dañada.
- Se advierte de riesgo de explosión o fuego si el material ha sido manipulado.
- Se advierte de riesgo de corte.



PELIGROS PROYECTILES

- La falta de una pieza de trabajo, o accesorios o de la herramienta misma puede generar proyectiles de alta velocidad.
- Siempre llevar una protección ocular con resistencia de impactos durante el uso de la herramienta. El grado de protección requerido debería ser evaluado para cada uso.



PELIGROS DE ENTRELAZAMIENTO

- Si las bufandas, el pelo o los guantes no son alejados de la herramienta y accesorios puede ocurrir ahogo, asfixia, heridas, arrancamiento de pelo.

PELIGROS OPERATIVOS

- El uso de la herramienta puede exponer las manos del operador a riesgos que incluyen aplastamiento, impactos, cortes, abrasiones y calor. Use guantes adecuados para protegerse las manos.
- Los operadores y el personal de mantenimiento deben ser físicamente capaces de manejar el volumen, el peso y la potencia de la herramienta.
- Sujete la herramienta correctamente: esté preparado para contrarrestar los movimientos normales o repentinos. Disponga de ambas manos.
- Mantenga una posición equilibrada del cuerpo y una pisada segura.
- Mantenga las manos alejadas de accesorios giratorios o alternativos, husillos u otras piezas móviles.
- Use solo lubricantes recomendados por el fabricante.



PELIGROS DE MOVIMIENTOS REPETITIVOS

- Al usar la herramienta neumática, puede experimentar molestias en sus manos, brazos, hombros, cuello u otras partes de su cuerpo.
- Mientras use la herramienta neumática, coloque su cuerpo en una postura cómoda. Mantenga una posición segura y evite posturas incómodas o desequilibradas. Cambiar su postura durante las tareas prolongadas puede ayudar a evitar molestias y fatiga.
- Si experimenta síntomas como malestar persistente o recurrente, dolor, latidos, hormigueo, entumecimiento, sensación de ardor o rigidez. No ignore estas señales de advertencia. Informe de inmediato a su empleador y consulte a un profesional de la salud calificado.

PELIGROS DE LOS ACCESORIOS.

- Use únicamente tamaños y tipos de accesorios y consumibles recomendados por el fabricante de la herramienta neumática.



PELIGROS DEL LUGAR DE TRABAJO

- Los resbalones, tropiezos y caídas son las principales causas de lesiones en el lugar de trabajo. Tenga en cuenta las superficies resbaladizas causadas por el uso de la herramienta y también los riesgos de tropiezos causados por la línea de aire o la manguera hidráulica.
- Entre con cuidado en un entorno desconocido. Pueden haber riesgos ocultos, como electricidad u otras líneas de servicios públicos.
- Esta herramienta no está diseñada para usarse en atmósferas potencialmente explosivas y no está aislada de entrar en contacto con energía eléctrica.



PELIGROS DE HUMO Y POLVO

- El polvo de algunos procesos de trabajo puede causar cáncer, defectos de nacimiento u otras enfermedades

respiratorias. La evaluación de riesgos de estos peligros y la implementación de controles apropiados son esenciales.
- Si la herramienta neumática se usa en un ambiente lleno de polvo, el aire de escape puede causar un peligro de polvo.
- El humo y polvo generados al usar herramientas neumáticas pueden causar problemas de salud (por ejemplo: cáncer, defectos de nacimiento, asma y / o dermatitis); evaluación de riesgos de estos peligros y la implementación de controles apropiados son esenciales.
- La evaluación de riesgos debe incluir el polvo creado por el uso de la herramienta y la posibilidad de alterar el polvo existente.
- Opere y mantenga la herramienta neumática como se recomienda en estas instrucciones, para minimizar las emisiones de polvo o humo.
- Dirija el escape para minimizar la alteración del polvo en un ambiente lleno de polvo.
- Cuando se crea polvo o humo, la prioridad debe ser controlarlos en el punto de emisión.
- Todas las características o accesorios integros para la recolección, extracción o supresión de polvo o humo en el aire deben usarse y mantenerse correctamente de acuerdo con las instrucciones del fabricante.
- Seleccione, mantenga y reemplace la herramienta de consumible, como se recomienda en estas instrucciones, para evitar cualquier aumento innecesario de polvo o humo.
- Use protección respiratoria según las instrucciones de su empleador o según lo exijan las normas de seguridad y salud ocupacional.



PELIGROS DE RUIDO
- La exposición desprotegida a altos niveles de ruido puede causar discapacidad permanente, pérdida de audición y otros problemas como acúfeno (zumbidos o silbidos en los oídos).
- La evaluación de riesgos de estos peligros y la implementación de controles apropiados son esenciales.
- Los controles apropiados para reducir el riesgo pueden incluir acciones tales como materiales de amortiguación para evitar que las piezas de trabajo hagan ruido al caer.
- Use protección auditiva según las instrucciones de su gerente o según lo exijan las normas de seguridad y salud ocupacional.
- Opere y mantenga la herramienta neumática como se recomienda en estas instrucciones, para evitar cualquier aumento innecesario en los niveles de ruido.
- Seleccione, mantenga y reemplace la herramienta consumible, como se recomienda en estas instrucciones, para evitar cualquier aumento innecesario de ruido.



PELIGROS DE VIBRACIONES
- La exposición a la vibración puede causar daños que afecten a los nervios y al riego de sangre en manos y brazos.
- Use ropa abrigada cuando trabaje en condiciones de frío y mantenga sus manos calientes y secas.
- Si siente entumecimiento, hormigueo, dolor o blanqueamiento de la piel en sus dedos o manos, deje de usar la herramienta neumática y dígaselo a su gerente. También debe buscar consejo médico de un profesional cualificado en salud ocupacional.
- Opere y mantenga la herramienta neumática como se recomienda en estas instrucciones, para evitar cualquier aumento innecesario de la vibración.
- Seleccione, mantenga y reemplace la herramienta consumible, como se recomienda en estas instrucciones, para evitar cualquier aumento innecesario en los niveles de vibración.
- Apoye el peso de la herramienta en un soporte, balanza o equilibrador, porque entonces, el operador puede usar un agarre más ligero para sostener la herramienta.
- Sujete la herramienta con un agarre ligero pero seguro teniendo en cuenta las fuerzas de reacción manuales requeridas, porque el riesgo de vibración es generalmente mayor cuando la fuerza de agarre es mayor.

INSTRUCCIONES DE SEGURIDAD ADICIONALES PARA HERRAMIENTAS DE ENERGÍA NEUMÁTICAS - SUMINISTRO DE AIRE Y PELIGROS DE CONEXIÓN
- El aire bajo presión puede causar lesiones graves.
- Nunca dirija el aire hacia usted o hacia otra persona.
- Batir las mangueras puede causar lesiones graves. Siempre verifique si hay mangueras y accesorios dañados o sueltos.
- Siempre que se usen acoplamientos de torsión universales (acoplamientos de garra), se deben instalar pasadores de seguridad.
- No exceda la presión de aire máxima indicada en la herramienta.
- Utilice cables de seguridad de verificación de látigo para protegerse contra posibles fallas en la conexión de la manguera a la herramienta y la manguera a la manguera.
- Nunca transporte una herramienta neumática por la manguera.

ADVERTENCIAS IMPORTANTES

1. Siempre se debe usar protección para los ojos, guantes de seguridad y delantales al operar con una lijadora.
2. Nunca ajuste la lijadora; ni cambie el cojinete de respaldo, el disco de lijado, la correa de lijado a menos que el suministro y la manguera de aire estén desconectados de la herramienta.
3. Utilice únicamente cojinetes de respaldo que tengan una velocidad nominal igual a la lijadora o superior.
4. Nunca intente modificar o adaptar una lijadora para usar con una muela abrasiva, una rueda de corte o un cepillo de alambre.
5. Solo personal capacitado en los métodos correctos para cambiar cojinetes, discos de lijado, cintas de lijado deben realizar estas operaciones.

ESPECIFICACIONES

Ref.	050140
Tamaño cojinete (mm)	70 x196
Órbita (mm)	3.2
Nº de agujeros	54
Velocidad de rotación (RPM)	10,000
Peso (lbs)	2.6
Nivel de ruido dB(A)	80
Vibración m/sec2	0.8
Consumo de aire (CFM)	1.6
Tamaño manguera (mm)	3/8 (10)
Entrada aire (pulg.)	1/4

Suministro de aire

Las herramientas de esta clase operan en una amplia gama de presión de aire. Se recomienda que la presión de aire de estas herramientas mida 90 PSI en la herramienta mientras funciona libremente. Una presión más alta y un aire impuro acortarán la vida útil de la herramienta debido al desgaste más rápido y pueden crear una condición peligrosa y anular la garantía. El agua en la línea de aire causará daños a la herramienta. Drene el tanque de aire diariamente. Limpie la pantalla del filtro de entrada de aire al menos en un horario semanal. El procedimiento de conexión recomendado se puede ver en la siguiente ilustración. La entrada de aire, utilizada para conectar el suministro de aire, tiene rosca estándar americana de 1/4 "NPT. La presión de la línea debe aumentarse para compensar las mangueras de aire inusualmente largas (más de 7 metros). El diámetro mínimo de la manguera debe ser de 8 mm de diámetro interno y los accesorios deben tener las mismas dimensiones internas.

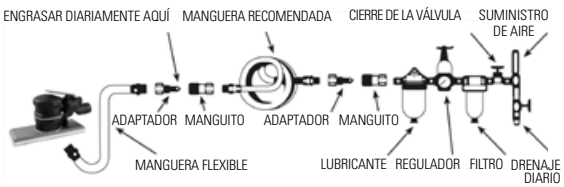

Mantenimiento

Otros factores fuera de la herramienta pueden causar pérdida de potencia o acción errática. La salida reducida del compresor, el drenaje excesivo en la línea de aire, la humedad o la restricción en las tuberías de aire o el uso de conexiones de manguera de tamaño incorrecto o mal estado pueden reducir el suministro de aire. Los depósitos de arena o goma en la herramienta pueden cortar la energía y pueden corregirse limpiando el filtro de aire y enjuagando la herramienta con aceite solvente de goma o una mezcla igual de aceite SAE#10 y queroseno. Si las condiciones externas están en orden y la herramienta está fuera de garantía, desconecte la herramienta de la manguera, desarme la herramienta, reemplace las piezas desgastadas o dañadas, limpie, vuelva a ensamblar y vuelva a lubricar, o lleve la herramienta a cualquier centro de servicio de herramientas neumáticas. Para herramientas en período de garantía, llame su distribuidor de Bossauto.

Lubricación

Asegúrese de que la línea de aire esté cerrada y drene el aire antes de quitar esta herramienta para servicio o cambiar los enchufes. Esto evitará que la herramienta funcione si el acelerador se acciona accidentalmente.Se recomienda un filtro-regulador-lubricador en línea, ya que aumenta la vida útil de la herramienta y la mantiene en funcionamiento sostenido. Controle y llene regularmente el lubricador en línea con aceite para herramientas neumáticas. Evite usar cantidades excesivas de aceite. Ajuste el lubricador en línea colocando una hoja de papel al lado de los puertos de escape de la herramienta y manteniendo el acelerador abierto aproximadamente 30 segundos. El lubricador está correctamente configurado cuando se acumula una ligera mancha de aceite en el papel. Si es necesario almacenar la herramienta durante un período prolongado (durante la noche, fin de semana, etc.), lubrique generosamente la herramienta a través de la entrada de aire. Ejecute la herramienta durante aproximadamente 30 segundos para asegurarse de que el aceite se distribuya uniformemente por toda la herramienta. Almacene la herramienta en un ambiente limpio y seco. Lubricantes recomendados: aceite de herramienta de aire o cualquier otro aceite de turbina de alto grado que contenga absorbente de humedad, inhibidores de óxido, agentes humectantes de metal y un aditivo EP (presión extrema).

IMPORTANT

Respect all symbols indicated in this user manual and on the tool. Remember these symbols and signs. Knowing how to interpret correctly the signs and symbols will assure you a better use of the tool, with greater safety.



GENERAL SAFETY RULES

- Multiple hazards. Read and understand the safety instructions before installing, operating, repairing, maintaining, changing accessories on, or working near the pneumatic tool. Failure to do so can result in serious body injury.
- Only qualified and trained operators should install, adjust or use the pneumatic tool.
- Do not modify this pneumatic tool. Modifications may reduce the effectiveness of the safety measures and increase the risks to the operator.
- Do not discard the safety instructions - give them to the operator.
- Do not use the tool if it has been damaged.
- Warnings shall be given against the risk of explosion or fire due to the material being processed.
- Warnings shall be given against the risk of cutting.



PROJECTILE HAZARDS

- Failure of the work piece, of the accessories, or even of the tool itself may generate high velocity projectiles.
- Always wear impact-resistant eye protection while operating with the tool. The required grade of protection should be assessed for each use.



ENTANGLEMENT HAZARDS

- Entanglement hazard - choking, scalping and/or lacerations can occur if neckwear, hair or gloves are not kept away from the tool and its accessories.

OPERATING HAZARDS

- The use of the tool may expose the operator's hands to hazards including crushing, impacts, cuts and abrasions and heat. Wear suitable gloves to protect hands.
- Operators and maintenance personnel must be physically able to handle the bulk, weight and pneumatic of the tool.
- Hold the tool correctly: be ready to counteract normal or sudden movements – have both hands available.
- Maintain a balanced body position and secure footing.
- Keep hands away from rotating or reciprocation accessories, spindles or other moving parts.
- Use only lubricants recommended by the manufacturer.



REPETITIVE MOTIONS HAZARDS

- When using a pneumatic tool, you may experience discomfort in your hands, arms, shoulders, neck, or other parts of your body.
- While using a pneumatic tool, put your body in a comfortable position. Maintain secure footing and avoid awkward or off-balanced postures. Changing your posture during extended tasks may help avoid discomfort and fatigue.
- If you experience symptoms such as persistent or recurring discomfort, pain, throbbing, aching, tingling, numbness, burning sensation, or stiffness, do not ignore these warning signs. Promptly tell your employer and consult a qualified health professional.

ACCESSORY HAZARDS

Only use sizes and types of accessories and consumables that are recommended by the pneumatic tool manufacturer.



WORKPLACE HAZARDS

- Slips, trips and falls are major causes of workplace injury. Be aware of slippery surfaces caused by the use of the tool and also of trip hazards caused by the air line or hydraulic hose.
- Proceed carefully in unfamiliar situations. Hidden hazards may exist, such as electricity or other utility lines.
- This pneumatic tool is not intended for being used in potentially explosive atmospheres and is not insulated from coming into contact with electric power.



DUST AND FUME HAZARDS

- Dust from some work processes can cause cancer, birth defects or other respiratory diseases. Risk assessment of these hazards and implementation of appropriate controls is essential.
- If the pneumatic tool is used in a dust filled environment exhaust air can cause a dust hazard.
- Dusts and fumes generated when using pneumatic tools can cause diseases (for example: cancer, birth defects, asthma and/or dermatitis); risk assessment of these hazards and implementation of appropriate controls of is essential.
- Risk assessment should include dust created by the use of the tool and the potential for disturbing existing dust.
- Operate and maintain the pneumatic tool as recommended in

these instructions, to minimize dust or fume emissions.
- Direct the exhaust to minimize alteration of dust in a dusty environment.
- When dust or fume are created, the priority shall be to control them at the point of emission.
- All integral features or accessories for the collection, extraction or suppression of airborne dust or fumes should be correctly used and maintained in accordance with the manufacturer's instructions.
- Select, maintain and replace the consumable tool as recommended in these instructions, to prevent any unnecessary increase in dust or fumes.
- Use respiratory protection as instructed by your employer or as required by occupational health and safety regulations.



NOISE HAZARDS
- Unprotected exposure to high noise levels can cause permanent, disabling, hearing loss and other problems such as tinnitus (ringing, buzzing, whistling or humming in the ears).
- Risk assessment of these hazards and implementation of appropriate controls are essential.
- Appropriate controls to reduce risks may include actions such as damping materials to prevent work pieces from making noise when falling.
- Use hearing protection as instructed by your employer or as required by occupational health and safety regulations.
- Operate and maintain the pneumatic tool as recommended in these instructions, to prevent an unnecessary increase in noise levels.
- Select, maintain and replace the consumable/inserted tool as recommended in these instructions, to prevent an unnecessary increase in noise.



VIBRATION HAZARDS
- Exposure to vibration can cause disabling damage to the nerves and blood supply of the hands and arms.
- Wear warm clothing while working in cold conditions and keep your hands warm and dry.
- If you experience numbness, tingling, pain or whitening of the skin in your fingers or hands, stop using the pneumatic tool, and inform your employer. You should also seek medical advice from a qualified occupational health professional.
- Operate and maintain the pneumatic tool as recommended in these instructions, to prevent an unnecessary increase in vibration.
- Select, maintain and replace the consumable tool as recommended in these instructions, to prevent aסס unnecessary increase in vibration levels.
- Support the weight of the tool in a stand, tensioner or balancer, because the operator can then use a lighter grip to support the tool.
- Hold the tool with a light but safe grip taking account of the required hand reaction forces, because the risk from vibration is generally greater when the grip force is higher.

ADDITIONAL SAFETY INSTRUCTION FOR PNEUMATIC TOOLS – AIR SUPPLY & CONNECTION HAZARDS
- Air under pressure can cause severe injury.
- Never direct air to yourself or anyone else.
- Whipping hoses can cause severe injury. Always check for damaged or loose hoses and fittings.
- Whenever universal twist couplings (claw couplings) are used, lock pins must be installed.
- Do not exceed the maximum air pressure stated on the tool.
- Use whip check safety cables to safeguard against possible hose to tool and hose to hose connection failure.
- Never carry an air tool by the hose.

IMPORTANT WARNINGS

1. Eye protection, safety gloves and safety aprons must always we worn while operating a sander.
2. Never adjust the sander or change the backing pad, sanding disc or sanding belt unless the air supply and air hose is disconnected from the tool.
3. Only use backing pads that have a rated speed equal to the sander or higher.
4. Never attempt to modify or adapt a sander to use with a grinding wheel, a cutting wheel or a brush wire.
5. Only trained personnel in the correct methods to change pads, sanding discs and sanding belts should conduct these operations.

SPECIFICATIONS

Model No.	050140
Pad Size (mm)	70 x196
Orbit (mm)	3.2
No. Vacuum Pad Holes	54
Rotation Speed (RPM)	10,000
Weight w/(lbs)	2.6
Noise Level dB(A)	80
Vibration m/sec2	0.8
Avg. Air Cons. (CFM)	1.6
Hose Size In. (mm)	3/8 (10)
Air Inlet (in.)	1/4

Air Supply

This type of tools operate on a wide range of air pressure. It is recommended that air pressure of these tools measures 90 PSI at the tool while being used. Higher pressure and unclean air will shorten the tool's life because of faster wear and may create a dangerous condition and void the warranty. Water in the air line will cause damage to the tool. Drain the air tank daily. Clean the air inlet filter screen on at least a weekly schedule. The recommended hook up procedure can be observed in the illustration below. The air inlet,

used for connecting air supply, has standard 1/4"NPT American Thread. Line pressure should be increased to compensate for unusually long air hoses (over 7 meters). Minimum hose diameter should be 8mm inner diameter and fittings should have the same inside dimensions.

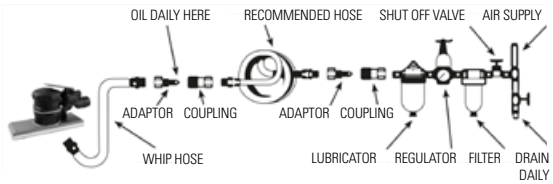

Maintenance

Other factors outside the tool may cause loss of power or erratic action. Reduced compressor output, excessive drain in the air line, moisture or restriction in air pipes or the use of hose connections of improper size or poor condition may reduce air supply. Grit or gum deposits in the tool may cut power and may be corrected by cleaning the air strainer and flushing out the tool with gum solvent oil or an equal mixture of SAE#10 oil and kerosene. If outside conditions are normal and tool is out-of-warranty, disconnect the tool from hose, disassemble the tool, replace worn or damaged parts, clean, reassemble, and re-lubricate it, or take the tool to any air tool service center. For tools in warranty period, call your Bossauto supplier.

Lubrication

Ensure the air line is closed and drained of air before removing this tool for service or changing sockets. This will prevent the tool from operating if the throttle is accidentally engaged.

An in-line filter-regulator-lubricator is recommended as it increases tool life and keeps the tool in sustained operation. Regularly check and fill the in-line lubricator with air tool oil. Avoid using excessive amounts of oil.

Adjust the in-line lubricator by placing a sheet of paper next to the tool's exhaust ports and holding the throttle open approximately 30 seconds. The lubricator is properly set when a light stain of oil collects on the paper.

If it is necessary to store the tool for an extended period of time (overnight, weekend, etc.), generously lubricate the tool through the air inlet. Run the tool for approximately 30 seconds to ensure the oil is evenly distributed throughout the tool. Store the tool in a clean and dry environment.

Recommended lubricants: Air tool oil or any other high grade turbine oil containing moisture absorbent, rust inhibitors, metal wetting agents, and an EP (extreme pressure) additive.

IMPORTANT

Respecter tous les symboles indiqués dans ce manuel d'utilisation et sur l'outil. Rappeler ces symboles et signes. Savoir intérpreter correctement les signes et symboles vous permettra une mieux utilisation de l'outil, avec plus de sécurité.



RÈGLES GÉNÉRALES DE SÉCURITÉ

- Dangers multiples. Lisez et comprenez les consignes de sécurité avant d'installer, d'utiliser, de réparer, d'entretenir, de changer des accessoires ou de travailler à proximité de l'outil pneumatique. Autrement, peut entraîner des blessures corporelles graves.
- Seulement des opérateurs qualifiés et formés doivent installer, régler ou utiliser l'outil pneumatique.
- Ne modifiez pas l'outil pneumatique. Les modifications peuvent réduire l'efficacité des mesures de sécurité et augmenter les risques pour l'opérateur.
- Ne jetez pas les consignes de sécurité; remettez-les à l'opérateur.
- N'utilisez pas l'outil s'il a été endommagé auparavant.
- Il existe un risque d'explosion ou d'incendie si le matériau a été manipulé.
- Il y a un risque de coupure.



DANGERS PROJECTIBLES

- Le manque de pièce, d'accessoires ou de l'outil lui-même peut générer des projectiles à grande vitesse.
- Toujours portez des lunettes de protection résistantes aux chocs pendant le fonctionnement de l'outil. Le degré de protection requis doit être évalué pour chaque utilisation.



DANGERS DE VERROUILLAGE

- Si les écharpes, les cheveux ou les gants ne sont pas tenus à l'écart de l'outil et des accessoires, un étouffement, une suffocation, des blessures ou une traction des cheveux peuvent se produire.

DANGERS OPÉRATIONNELS

- L'utilisation de l'outil peut exposer les mains de l'opérateur à des risques tels que l'écrasement, l'impact, les coupures, les abrasions et la chaleur. Portez des gants appropriés pour protéger vos mains.
- Les opérateurs et le personnel de maintenance doivent être physiquement capables de gérer le volume, le poids et la puissance de l'outil.
- Tenez l'outil correctement: soyez prêt à contrer les mouvements normaux ou brusques. Travaillez avec les deux mains.
- Maintenez une position corporelle équilibrée et une assise sûre.
- Gardez les mains éloignées des accessoires, broches ou autres pièces mobiles en rotation ou en mouvement alternatif.
- Utilisez uniquement des lubrifiants recommandés par le fabricant.



DANGERS DE MOUVEMENTS RÉPÉTITIFS

- Lorsque vous utilisez l'outil pneumatique, vous pouvez ressentir une gêne dans les mains, les bras, les épaules, le cou ou d'autres parties de votre corps.
- Lorsque vous utilisez l'outil pneumatique, placez votre corps dans une position confortable. Maintenez une position sûre et évitez les postures inconfortables ou déséquilibrées. Changez votre posture pendant des tâches prolongées peut aider à éviter l'inconfort et la fatigue.
- Si vous ressentez des symptômes tels qu'un inconfort persistant ou récurrent, de la douleur, des lancinements, des picotements, un engourdissement, une sensation de brûlure ou une raideur. N'ignorez pas ces signes d'avertissement. Informez immédiatement votre employeur et consultez un professionnel de la santé qualifié.

ACCESSOIRES DANGERS

- Utiliser uniquement les tailles et types d'accessoires et de consommables recommandés par le fabricant d'outils pneumatiques.



DANGERS AU LIEU DE TRAVAIL

- Les glissades, les trébuchements et les chutes sont les principales causes de blessures au lieu de travail. Soyez conscient des surfaces glissantes causées par l'utilisation d'outils et également des risques de trébuchement causés par la conduite d'air ou le tuyau hydraulique.
- Entrez soigneusement dans un environnement inconnu. Il peut y avoir des risques cachés, comme l'électricité ou d'autres lignes de services publics.
- Cet outil pneumatique n'est pas conçu pour être utilisé dans des atmosphères potentiellement explosives et n'est pas isolé du contact avec l'alimentation électrique.



RISQUES DE FUMÉE ET DE POUSSIÈRE

- La poussière de certains processus de travail peut provoquer le cancer, des malformations congénitales ou d'autres maladies respiratoires. L'évaluation des risques de ces dangers et la mise en place de contrôles appropriés sont essentiels.
- Si l'outil pneumatique est utilisé dans un environnement poussiéreux, l'air d'échappement peut entraîner un risque de poussière.
- La fumée et la poussière générées par l'utilisation d'outils pneumatiques peuvent causer des problèmes de santé (par exemple: cancer, malformations congénitales, asthme et / ou dermatite); l'évaluation des risques de ces dangers et la mise en oeuvre de contrôles appropriés sont essentiels.
- L'évaluation des risques doit inclure la poussière créée par l'utilisation de l'outil et la possibilité de modifier la poussière existante.
- Utilisez et entretenez l'outil pneumatique comme recommandé dans ces instructions pour minimiser les émissions de poussière ou de fumée.
- Direct l'échappement pour minimiser la perturbation de la poussière dans un environnement poussiéreux.
- Lors de la création de poussière ou de fumée, la priorité devrait être de les contrôler au point d'émission.
- Toutes les fonctions ou accessoires complets pour la collecte, l'élimination ou l'élimination des poussières ou de la fumée en suspension dans l'air doivent être utilisés et entretenus correctement conformément aux instructions du fabricant.
- Sélectionnez, entretenez et remplacez l'outil consommable comme il est recommandé dans ces instructions, pour éviter toute augmentation inutile de poussière ou de fumée.
- Portez une protection respiratoire selon les directives de votre employeur ou conformément aux réglementations de santé et de sécurité au travail.



DANGERS DE BRUIT

- Une exposition non protégée à des niveaux de bruit élevés peut entraîner une invalidité permanente, une perte auditive et d'autres problèmes comme les acouphènes (bourdonnement ou bourdonnement dans les oreilles).
- L'évaluation des risques de ces dangers et la mise en place de contrôles appropriés sont essentiels.
- Des contrôles appropriés pour réduire les risques peuvent inclure des actions telles que des matériaux de rembourrage pour empêcher les pièces de travail de faire du bruit lors d'une chute.
- Portez une protection auditive selon les directives de votre responsable ou conformément aux normes de santé et de sécurité au travail.
- Utiliser et entretenir l'outil pneumatique comme recommandé dans ces instructions, pour éviter toute augmentation inutile des niveaux de bruit.
- Sélectionnez, entretenez et remplacez l'outil consommable comme recommandé dans ces instructions, pour éviter toute augmentation inutile du bruit.



DANGERS DE VIBRATION

- L'exposition aux vibrations peut entraîner des lésions nerveuses invalidantes et l'apport sanguin aux mains et aux bras.
- Portez des vêtements chauds lorsque vous travaillez par temps froid et gardez vos mains au chaud et au sec.
- Si vous ressentez un engourdissement, des picotements, une douleur ou un blanchiment de la peau sur vos doigts ou vos mains, arrêtez d'utiliser l'outil pneumatique et prévenez votre responsable. Vous devriez également consulter un médecin auprès d'un professionnel de la santé au travail qualifié.
- Utilisez et entretenez l'outil pneumatique comme recommandé dans ces instructions, pour éviter toute augmentation inutile des vibrations.
- Sélectionnez, entretenez et remplacez l'outil consommable comme il est recommandé dans ces instructions, pour éviter toute augmentation inutile des niveaux de vibration.
- Soutenez le poids de l'outil sur un support, une balance ou un équilibreur, car l'opérateur peut alors utiliser une poignée plus légère pour tenir l'outil.
- Tenez l'outil avec une prise légère mais sûre en tenant compte des forces de réaction manuelles requises, car le risque de vibration est généralement plus important lorsque la force de prise est plus importante.

CONSIGNES DE SÉCURITÉ SUPPLÉMENTAIRES POUR LES OUTILS PNEUMATIQUES - DANGERS D'ALIMENTATION EN AIR ET DE CONNEXION

- L'air sous pression peut provoquer des blessures graves.
- Ne dirigez jamais l'air vers vous ou une autre personne.
- Fouettez les flexibles peut provoquer des blessures graves. Vérifiez toujours les flexibles et raccords endommagés ou desserrés.
- Chaque fois que des accouplements à couple universel (accouplements à griffes) sont utilisés, des goupilles de sécurité doivent être installées.
- Ne dépassez pas la pression d'air maximale indiquée sur l'outil.
- Utilisez des câbles de sécurité à fouet pour vous protéger contre d'éventuelles défaillances dans la connexion du tuyau à l'outil et du tuyau au tuyau.
- Ne transportez jamais un outil pneumatique à travers le tuyau.

AVERTISSEMENTS IMPORTANTS

1. Une protection oculaire, des gants de sécurité et des tabliers doivent toujours être portés lors de l'utilisation avec une ponceuse.
2. Ne réglez jamais la ponceuse ou changer le roulement d'appui, le disque de ponçage, la bande de ponçage ou le chapeau de polissage à moins que le tuyau d'alimentation et d'air ne soient déconnectés de l'outil.

3. Utilisez uniquement des roulements de support et de polissage dont la vitesse nominale est supérieure ou égale à celle de la ponceuse ou de la polisseuse.
4. N'essayez jamais de modifier ou d'adapter une ponceuse pour une utilisation avec une roue abrasive, une roue de coupe ou une brosse metallique.
5. Seul le personnel formé aux bonnes méthodes pour changer les roulements, les disques de ponçage, les bandes de ponçage et les capuchons de polissage doit effectuer ces opérations.

SPÉCIFICATIONS

N°. modèle	050140
Taille de roulement (mm)	70 x196
Orbite (mm)	3.2
Nombre de trous	54
Vitesse de rotation (RPM)	10,000
Poids w/(lbs)	2.6
Niveau de bruit dB(A)	80
Vibration m/sec2	0.8
Moyenne Contr air. (CFM)	1.6
Taille tuyau In. (mm)	3/8 (10)
Entrée air (in.)	1/4

Alimentation à air

Les outils de cette classe fonctionnent sur une large plage de pression d'air. Il est recommandé que la pression d'air de ces outils mesure 90 PSI sur l'outil tout en fonctionnant librement. Une pression plus élevée et un air impur raccourciront la durée de vie de l'outil en raison d'une usure plus rapide et peuvent créer un état dangereux et annuler la garantie. L'eau dans la conduite d'air endommagera l'outil. Vidangez quotidiennement le réservoir d'air. Nettoyez l'écran du filtre d'admission d'air au moins une fois par semaine. La procédure de connexion recommandée est illustrée dans l'illustration suivante. L'entrée d'air, utilisée pour connecter l'alimentation en air, a un fil 1/4" NPT « standard américain. La pression de ligne doit être augmentée pour compenser les tuyaux d'air inhabituellement longs (plus de 7 mètres). Le diamètre minimum du tuyau doit être de 8 mm de diamètre interne et les accessoires doivent avoir les mêmes dimensions internes.

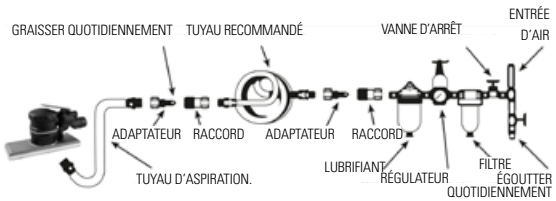

Entretien

D'autres facteurs extérieurs à l'outil peuvent entraîner une perte de puissance ou une action erratique. Une sortie de compresseur réduite, un drainage excessif dans la conduite d'air, une humidité ou une restriction dans les conduites d'air, ou l'utilisation de raccords de tuyau de mauvaise taille ou de mauvaise qualité peuvent réduire l'alimentation à air. Les dépôts de sable ou de caoutchouc sur l'outil peuvent réduire la puissance et peuvent être corrigés en nettoyant le filtre à air et en rinçant l'outil avec de l'huile de solvant en caoutchouc ou un mélange égal d'huile SAE#10 et de kérosène. Si les conditions extérieures sont en ordre et que l'outil est hors garantie, débranchez l'outil du tuyau, démontez l'outil, remplacez les pièces usées ou endommagées, nettoyez, remontez et lubrifiez de nouveau, ou portez l'outil dans n'importe quel centre service outils pneumatiques. Pour les outils sous garantie, contactez votre distributeur de BOSSAUTO.

Lubrification

Assurez-vous que la conduite d'air est fermée et purgez l'air avant de retirer cet outil pour l'entretien ou pour changer les prises des courants.. Cela empêchera le foncionnement d'outil si l'accélérateur est actionné accidentellement. Un filtre-régulateur-lubrificateur en ligne est recommandé, car il augmente la durée de vie de l'outil et le maintient en fonctionnement soutenu. Vérifiez et remplissez régulièrement le graisseur en ligne avec de l'huile pour outil pneumatique. Évitez d'utiliser des quantités excessives d'huile. Réglez le graisseur en ligne en plaçant une feuille de papier à côté des orifices d'échappement de l'outil et en maintenant l'accélérateur ouvert pendant environ 30 secondes. Le graisseur est correctement configuré lorsqu'une légère tache d'huile s'accumule sur le papier. Si l'outil doit être stocké pendant une longue période (nuit, week-end, etc.), lubrifiez généreusement l'outil par l'entrée d'air. Exécutez l'outil pendant environ 30 secondes pour vous assurer que l'huile est uniformément répartie dans l'outil. Stockez l'outil dans un environnement propre et sec.Lubrifiants recommandés: huile pour outils à air ou toute autre huile pour turbine de haute qualité contenant un absorbant d'humidité, des inhibiteurs de rouille, des agents mouillants pour les métaux et un additif EP (extrême pression).

IMPORTANTE

Rispetare tutti I simboli indicati nel manuale utente e sul utensile. Riccordare questi simboli e segni. Sappere interpretare correttamente I segni e simboli vi permettra usare l'utensile correttamente e piu sicurezza.



REGOLE GENERALI DI SICUREZZA

- Pericoli multipli. Leggere e comprendere le istruzioni di sicurezza prima di installare, utilizzare, riparare, manutenere, cambiare gli accessori o lavorare vicino all'utensile pneumatico. In caso contrario si possono causare gravi lesioni personali.
- Solo operatori qualificati e addestrati devono installare, regolare o utilizzare l'attrezzo pneumatico.
- Non modificare questo utensile pneumatico. Le modifiche possono ridurre l'efficacia delle misure di sicurezza e aumentare I rischi per l'operatore.
- Non tirare le istruzioni di sicurezza; consegnarli all'operatore.
- Non utilizzare lo strumento se è stato danneggiato prima.
- Esiste il rischio di esplosione o incendio quando si usa l'utensile
- Esiste il rischio di taglio.



PERICOLI PROGETTABILI

- La mancanza di un pezzo, degli accessori o dell'attrezzo stesso può generare proiettili ad alta velocità.
- Vestire sempre protezioni per gli occhi con resistenza agli proiettili durante il funzionamento dell'utensile. Il grado di protezione richiesto deve essere valutato per ogni utilizzo.



PERICOLI DI INTERBLOCCO

- Se sciarpe, capelli o guanti non vengono tenuti lontani dall'utensile e dagli accessori, possono succedere incidenti.

PERICOLI OPERATIVI

- L'uso dello strumento può esporre le mani dell'operatore a rischi quali schiacciamento, impatto, tagli, abrasioni e calore. Vestire guanti adatti per proteggere le mani.
- Gli operatori e il personale di manutenzione devono essere fisicamente in grado di gestire il volume, il peso e la potenza dell'utensile.
- Prendere lo strumento correttamente: essere pronti a contrastare i movimenti normali o improvvisi. Lavorare con le due mani.
- Mantenere una posizione corporea equilibrata e un appoggio sicuro.
- Tenere le mani lontano degli accessori, mandrini o altre parti in movimento rotanti o alternativi.
- Utilizzare solo lubrificanti raccomandati dal produttore.



PERICOLI DI MOVIMENTI RIPETITIVI

- Quando si utilizza l'utensile pneumatico, è possibile che avere malessere a mani, braccia, spalle, collo o altre parti del corpo.
- Durante l'utilizzo dell'attrezzo pneumatico, posizionare il corpo in una posizione comoda. Mantenere una posizione sicura ed evitare posture scomode o sbilanciate. Cambiare la postura durante attività prolungate può aiutare a prevenire disagi e affaticamento.
- Se si verificano sintomi come disagio persistente o ricorrente, dolore, pulsazione, formicolio, intorpidimento, sensazione di bruciore o rigidità. Non ignorare questi segnali di pericolo. Informare immediatamente a un responsabile e anche visitare il dottore.

PERICOLI degli ACCESSORI.

- Utilizzare solo dimensioni e tipi di accessori e materiali di consumo raccomandati dal produttore dell'utensile elettrico.



PERICOLI SUL POSTO DI LAVORO

- Scivolamenti, spostamenti e cadute sono le principali cause di infortuni sul lavoro. Prestare attenzione alle superfici scivolose causate dall'uso degli utensili e anche ai rischi di inciampo causati dalla linea dell'aria o dal tubo idraulico.
- Entrare con attenzione in una stanza sconosciuta. Potrebbero esserci rischi nascosti, come elettricità o altre linee di servizio.
- Questo utensile pneumatico non è progettato per l'uso in atmosfere potenzialmente esplosive e non è isolato dal contatto con l'energia elettrica.



PERICOLI DA FUMO E POLVERE

- La polvere di alcuni processi lavorativi può causare cancro, difetti alla nascita o altre malattie respiratorie. La valutazione del rischio di questi pericoli e l'implementazione di controlli adeguati è essenziale.
- Se lo strumento ad aria compressa viene utilizzato in un ambiente polveroso, l'aria di scarico può causare pericolo di polvere.

- Il fumo e la polvere generati utilizzando utensili elettrici possono causare problemi di salute (ad esempio: cancro, difetti alla nascita, asma e / o dermatite); La valutazione del rischio di questi pericoli e l'attuazione di controlli adeguati sono essenziali.
- La valutazione del rischio dovrebbe includere la polvere creata dall'uso dello strumento e la possibilità di alterare la polvere esistente.
- Azionare e mantenere l'utensile pneumatico come raccomandato in queste istruzioni, per ridurre al minimo le emissioni di polvere o fumo.
- Dirigere lo scarico per ridurre al minimo i disturbi della polvere in un ambiente polveroso.
- Quando si crea polvere o fumo, la priorità dovrebbe essere quella di controllarli nel punto di emissione.
- Tutte le funzioni o gli accessori integrali per la raccolta, la strazzione o la rimozione di polvere o fumo nell'aria devono essere utilizzati e mantenuti correttamente secondo le istruzioni del produttore.
- Selezionare, mantenere e sostituire lo strumento di consumo, come raccomandato in queste istruzioni, per evitare inutili aumenti di polvere o fumo.
- Usare protezioni respiratorie secondo le istruzioni del risponsabile o come richiesto dalle norme di salute e sicurezza sul lavoro.



PERICOLO DI RUMORE

- L'esposizione non protetta a livelli di rumore elevati può causare disabilità permanente, perdita dell'audizione e altri problemi come l'acufene (ronzio o fischio nelle orecchie).
- La valutazione dei rischi di questi pericoli e l'implementazione di controlli adeguati sono essenziali.
- I controlli appropriati per ridurre il rischio possono includere azioni come materiali di imbottitura per evitare che i pezzi di lavoro facciano rumore durante la caduta.
- Indossare protezioni per l'udito come indicato dal proprio responsabile o come richiesto dalle norme di sicurezza e salute sul lavoro.
- Azionare e mantenere l'utensile pneumatico come raccomandato in queste istruzioni, per evitare inneccessari aumenti dei livelli di rumore.
- Selezionare, mantenere e sostituire lo strumento consumabile come raccomandato in queste istruzioni, per evitare inutili aumenti del rumore.



PERICOLI DI VIBRAZIONE

- L'esposizione alle vibrazioni può causare danni disabilitanti nervi e afflusso di sangue a mani e braccia.
- Indossare vestimenta cald quando si lavora a basse temperature e conservare le mani calde e asciute
- Se si sente intorpidimento, formicolio, dolore o imbiancatura pelle sulle dita o sulle mani, smettere di usare l'utensile pneumatico ed informare al risponsabile. Consultare a un dottore
- Azionare e mantenere l'elettroutensile come raccomandato in queste istruzioni, per evitare qualsiasi aumento non necessario di vibrazione.
- Selezionare, mantenere e sostituire lo strumento di consumo come raccomandato in queste istruzioni, per evitare qualsiasi aumento non necessario dei livelli di vibrazione.
- Supportare il peso dil utensile su un supporto o equlibratore per ottenere una presa molto piu leggera.
- Tenere l'utensile di forma leggera ma sicura stando attento a le vibrazioni e movimenti stranni dil utensile.

ISTRUZIONI AGGIUNTIVE DI SICUREZZA PER GLI UTENSILI PNEUMATICI - SUMINISTRO DELL'ARIA E PERICOLI DI CONNESSIONE DELL'ARIA

- L'aria sotto pressione può causare gravi lesioni.
- Non dirigere mai l'aria verso lui o un altra persona.
- Manipulare l tubi può causare gravi lesioni. Verificare sempre la presenza di tubi e raccordi allentati o danneggiati.
- Ogni volta che si utilizzano giunti di torsione universale (giunti a denti), è necessario installare l perni di sicurezza.
- Non superare la pressione massima dell'aria indicata sull'utensile.
- Utilizzare cavi di sicurezza con controllo a frusta per proteggere da possibili guasti nel collegamento del tubo flessibile all'attrezzo e del tubo al tubo flessibile.
- Non trasportare mai uno strumento pneumatico presa per il tubo.

ADEVERTENZA IMPORTANTE

1. Usare sempre protezzione per gli occhi, guanti di sicureza e dentali per lavorare con una levigatrice .
2. Non manipulare mai l'utensile, cambiare disco abrasivo, cambio di cuscineto, etc., si c'è ancora collegato al aria.
3. Usare unicamente cuscineti di rispaldo con una velocità iguale o superiore a quella dil utensile.
4. Non modificare mai una levigatrice per usarla come ruota di taglio, spazzola mettalica o mola abrasiva.
5. Solo gli operatori capacitati possano cambiare l cuscineti, dischi di carteggiatura, cinghia di carteggiatura.

Specifiche

Nº Modelo	050140
Misura cuscineto (mm)	70 x196
Orbita (mm)	3.2
Nº Fuori	54
Velocità di rotazione RPM	10,000
Peso	2.6
Livelo di rumorosità dB(A)	80
Vibrazione m/sec2	0.8
Misure contre aria (CFM)	1.6
Misura dil tubo in. (mm)	3/8 (10)
Presa d'aria (pulg.)	1/4

Presa d'aria

Gli strumenti di questa classe funzionano su un'ampia gamma di pressione dell'aria. Si raccomanda che la pressione dell'aria di questi strumenti misuri 90 PSI sullo strumento mentre funziona liberamente. Una maggiore pressione e aria impura riducono la durata dell'utensile a causa di una maggiore usura e possono creare condizioni pericolose e invalidare la garanzia. L'acqua nella linea dell'aria causerà danni allo strumento. Svuotare il serbatoio dell'aria ogni giorno. Pulire lo schermo del filtro di ingresso dell'aria almeno una volta alla settimana. La procedura di connessione consigliata è illustrata nella figura seguente. L'ingresso dell'aria, utilizzato per collegare l'alimentazione dell'aria, ha una filettatura standard americana 1/4 "NPT. La pressione della linea deve essere aumentata per compensare i tubi dell'aria insolitamente lunghi (oltre 7 metri). Il diametro minimo di il tubo deve avere un diametro interno di 8 mm e gli accessori devono avere le stesse dimensioni interne.

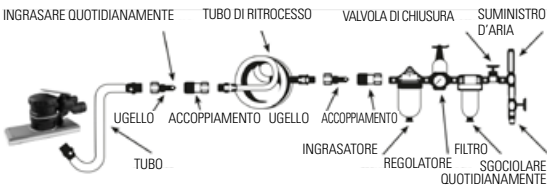

Manutenzione

Altri fattori esterni allo strumento possono causare perdita di potenza o azioni irregolari. La riduzione della potenza del compressore, l'eccessivo drenaggio nella linea dell'aria, l'umidità o la limitazione nelle linee dell'aria o l'uso di raccordi per tubi flessibili errati o di dimensioni inadeguate possono ridurre la fornitura d'aria. I depositi di sabbia o gomma sull'utensile possono interrompere l'alimentazione e possono essere corretti pulendo il filtro dell'aria e sciacquando l'utensile con olio solvente di gomma o una miscela uguale di olio SAE # 10 e cherosene. Se le condizioni esterne sono in ordine e lo strumento non è in garanzia, scollegare lo strumento dal tubo, smontare lo strumento, sostituire le parti usurate o danneggiate, pulire, rimontare e ri-lubrificare o portare lo strumento in qualsiasi centro di servizio di utensili pneumatici. Per gli strumenti in garanzia, chiamare il rivenditore Genio ufficiale nel proprio paese.

Lubrificazione

Assicurarsi che la linea dell'aria sia chiusa e scaricare l'aria prima di rimuovere questo strumento per la manutenzione o la sostituzione dei raccordi. Ciò impedirà allo strumento di funzionare se l'acceleratore viene azionato accidentalmente.

Si consiglia un lubrificatore-regolatore-filtro in linea in quanto aumenta la durata dell'utensile e lo mantiene in funzionamento prolungato. Controllare e riempire regolarmente il lubrificatore in linea con olio per utensili pneumatici. Evitare l'uso di quantità eccessive di olio.

Regolare il lubrificatore in linea posizionando un foglio di carta vicino a la parte di scarico dell'utensile e tenendo aperto l'acceleratore per circa 30 secondi. Il lubrificatore è configurato correttamente quando si accumula una leggera macchia d'olio sulla carta. Se lo strumento deve essere conservato per un lungo periodo (durante la notte, il fine settimana, ecc.), Lubrificare generosamente lo strumento attraverso l'ingresso dell'aria. Eseguire lo strumento per circa 30 secondi per assicurarsi che l'olio sia distribuito uniformemente in tutto lo strumento. Conservare lo strumento in un ambiente pulito e asciutto. Lubrificanti raccomandati: olio per utensili ad aria compressa o qualsiasi altro olio per turbine di alta qualità contenente assorbente di umidità, inibitori di ruggine, agenti bagnanti per metallo e un additivo EP (pressione estrema).

IMPORTANTE

Respeitar todos os símbolos indicados em este manual e em sua ferramenta. Lembrar estes símbolos e signos. Saber interpretar corretamente os signos e os símbolos vai le-permitir trabalhar melhor e com mais segurança com a ferramenta.



REGRAS GERAIS DE SEGURANÇA

- Múltiplos perigos. Ler e compreender as instruções de segurança antes de instalar, operar, reparar, manter, mudar acesórios ou trabalhar perto da ferramenta eléctrica. Caso contrário, pode provocar lesões corporais graves
- Somente operadores qualificados e capazes devem instalar, ajustar ou usar a ferramenta neumática.
- Não mude esta ferramenta neumática. As mudanças podem reduzir a efetividade das medidas de segurança e aumentar os riscos para o operador.
- Não desfaça as instruções de segurança; entregue-as ao operador.
- Não use a ferramenta se antes foi danificada.
- Aviso sobre o risco de explosão ou fogo se o material tem sido fabricado.
- Aviso sobre risco de corte.



PERIGOS PROJÉTEIS

- A falta de uma peça de trabalho, ou acesórios ou da ferramenta mesma que pode gerar projéteis de alta velocidade.
- Sempre levar uma proteção ocular com resistência de impactos durante a operação da ferramenta. O grau de proteção requerido deveria ser avaliado para cada uso.



PERIGOS DE ENTRELAÇAMENTO

- Se os cachecóis, o cabelo ou as luvas não estiverem longe da ferramenta e acesórios, pode ocorrer um afogamento, asfixia, feridas, arrancamento de cabelo.

PERIGOS OPERATIVOS

- O uso da ferramenta pode expôr as mãos do operador a riscos que inclui esmagamento, impactos, cortes, abrasões e calor. Use luvas indicadas para proteger as mãos.
- Os operadores e o pessoal de mantenimento devem ser físicamente capazes de controlar o volume, o peso e a potência da ferramenta.
- Segure a ferramenta corretamente: esteja preparado para contrarrestar os movimentos normais ou repentinos. Disponha das duas mãos.
- Mantenha uma posição equilibrada do corpo e uma pisada segura.
- Mantenha as mãos longe de acesórios giratórios ou alternativos, fusos ou outras peças do tipo.
- Use somente lubrificantes recomendados pelo fabricante.



PERIGOS DE MOVIMENTOS REPETITIVOS

- Ao usar a ferramenta neumática, podes experimentar desconforto em suas mãos, braços, hombros, pescoço ou outras partes do seu corpo.
- Em tanto use a ferramenta neumática, coloque seu corpo em uma postura confortável. Mantenha uma posição segura é evite posturas desconfortáveis ou desequilibrada. Mudar a postura durante as tarefas prolongadas pode ajudar a evitar desconforto e fadiga.
- Se experimentar síntomas como mal estar persistente ou recorrente, dor, latejante, formigamento, entumecimento, sensação de ardor o rigidez. Não ignore estes sinais de aviso. Informe de inmediato ao seu empregador e pergunte à um proffisional da saúde qualificado.

PERIGOS DOS ACESÓRIOS

- Use únicamente tamanhos e tipos de acesórios e consumivéis recomendados pelo fabricante da ferramenta neumática.



PERIGOS DO LUGAR DE TRABALHO

- Os escorregões, tropeços. e caídas são as principais causas de lesões no lugar de trabalho. Tenha presente que as superfícies escorregadias causadas pelo uso da ferramenta e também os riscos de tropeços causados pela linha de ar ou a mangueira hidráulica.
- Entre com cuidado em entornos desconhecidos. Podem ter riscos ocultos, como electricidade ou outras linhas de serviços públicos.
- Esta ferramenta não está feita para usá-la em atmosferas potencialmente explosivas e não está isolada de entrar em contato com energia elétrica.



PERIGOS DE FUMAÇA E PÓ

- O pó de alguns procesos de trabalho podem causar câncer, defeitos de nacimento ou outras doenças respiratórias. A evaluação de riscos destes perigos e a implementação de

controles apropriados são esenciáis.
- Se a ferramenta neumática é usada em um ambiente cheio de pó, o ar de escape pode causar um perigo de pó.
- A fumaça e o pó gerados ao usar ferramentas neumáticas podem causar problemas de saúde (por exemplo: câncer, defeitos de nacimento, asma e / ou dermatite); evaluação de riscos destes perigos e a implementação de controles apropiados são esenciais.
- A evaluação de riscos deve incluir o pó criado pelo uso da ferramenta e a posibilidade de alterar o pó existente.
- Opere e mantenha a ferramenta neumática como recomendam estas instruções, para minimizar as emisões de pó ou fumaça.
- Dirija o escape para minimizar a alteração do pó em um ambiente cheio de pó.
- Quando se cria pó ou fumaça, a prioridade deve ser controlá-los em o ponto de emissão.
- Todas as características ou acesórios íntegros para a colheita, extração ou supressão de pó ou fumaça no ar devem ser usados e manter corretamente de acordo com as instruções do fabricante.
- Selecione, mantenha e substitua a ferramenta de consumível, como é recomendada em estas instruções, para evitar qualquer aumento desnecessário de pó ou fumaça.
- Use proteção respiratória seguindo as instruções do seu empregador ou dependendo do que seja exigido nas regras de segurança e saúde ocupacional.



PERIGOS DO BARULHO
- A exposição desprotegida a altos níveis de barulho pode causar discapacidade permanente, perda de audição e outros problemas como zumbidos (ou assobios nos ouvidos).
- A evaluação de riscos destes perigos e a implementação de controle apropriado é essencial.
- Os controles apropriados para reduzir o risco podem incluir ações tais como materiais de amortecimento para evitar que as peças de trabalho façam barulho quando cairem.
- Use proteção auditiva seguindo as instruções de seu gerente ou dependendo do exigido nas normas de segurança e saúde ocupacional.
- Opere e mantenha a ferramenta neumática como é recomendado nestas instruções, para evitar qualquer aumento innecesário nos níveis de barulho.
- Selecione, mantenha y substitua a ferramenta consumível, como é recomendada nestas instruções, para evitar qualquier aumento innecesário de barulho.



PERIGOS DAS VIBRAÇÕES
- A exposição à vibração pode causar danos que podem incapacitar os nervos e o suministro de sangue à mãos e braços.
- Use roupa quente quando trabalhe em condições de frio e mantenha suas mãos quentes e secas.
- Se sentir dormência, formigamento, dor ou branqueamento da pele em seus dedos ou mãos, deixe de usar a ferramenta neumática e fale com o seu gerente. Também procure conselho médico de um proffisional qualificado em saúde ocupacional.
- Opere e mantenha a ferramenta neumática como é recomendado em estas instruções, para evitar qualquer aumento desnecessário de vibração.
- Selecione, mantenha e substitua a ferramenta consumível/ inserção como é recomendado em estas instruções, para evitar qualquer aumento desnecessário nos níveis de vibração.
- Apoie o peso da ferramenta em um suporte, balança ou "balanceador", porque então, o operador pode usar um aderência mais leve para segurar a ferramenta.
- Segure a ferramenta com uma aderência mais leve, mais segura tendo em conta as forças de reação manuais requeridas, porque o risco de vibração é geralmente maior quando a força de aderência é maior.

INSTRUÇÕES DE SEGURANÇA ADICIONAIS PARA FERRAMENTAS DE ENERGIA NEUMÁTICAS - SUMINISTRO DE AR E PERIGOS DE CONEXÃO
- O ar baixo pressão pode causar lesões graves.
- Nunca dirija o ar para si mesmo ou outra pessoa.
- Mexer muito as mangueiras pode causar lesões graves. Sempre verifique si tem mangueiras e acesórios danificados ou soltos.
- Sempre que use acoplamentos de torção universais (acoplamentos de garra), deve instalar sensores de segurança.
- Não exceda a pressão de ar máxima indicada na ferramenta.
- Use cabos de segurança de verificação de chicote para se proteger contra possíveis falhas na conexão da mangueira à ferramenta e da mangueira à mangueira.
- Nunca transporte uma ferramenta neumática pela mangueira.

AVISOS IMPORTANTES

1. Sempre deve usar proteção para os olhos, luvas de segurança e aventais ao operar com uma lixadeira.
2. Nunca ajuste a lixadeira; nem troque o rolamento de backup, o disco de lixar, a correia de lixar a menos que o suministro e a mangueira de ar estejam desconectados da ferramenta.
3. Utilizar únicamente rolamentos de backup que tenham uma velocidade nominal igual à lixadeira ou superior.
4. Nunca tente mudar ou adaptar uma lixadeira para usá-la com um disco abrasivo, uma roda de corte ou escova de arame ou fio.
5. Somente pessoal capaz nos métodos corretos para trocar rolamentos, discos de lixado, fitas de lixado devem realizar estas operações.

Especificações

Ref.	050140
Tamanho rolamento (mm)	70 x196
Órbita (mm)	3.2
Nº de buracos	54
Velocidade de rotação RPM	10,000
Peso	2.6
Nível de barulho dB(A)	80
Vibração m/sec2	0.8
Consumo de ar (CFM)	1.6
Tamanho mangueira in. (mm)	3/8 (10)
Entrada ar (pulg.)	1/4

Suministro de ar

As ferramentas deste tipo operam em uma ampla gama de pressão de ar. É recomendado que a pressão de ar destas ferramentas seja de 90 PSI enquanto funciona livremente. Uma pressão mais alta e um ar impuro reduzirá a vida útil da ferramenta devido ao desgaste mais rápido e podem criar uma condição perigosa e anular a garantia. A água na linha de ar causará danos à ferramenta. Drenar o tanque de ar diariamente. Limpe a tela do filtro de entrada de ar pelo menos em uma vez por semana. O procedimento de conexão recomendado, podemos vê-lo na ilustração seguinte. A entrada de ar, usada para conectar o suministro de ar, tem rosca estándar americana de 1/4 "NPT. A pressão da linha deve ser aumentada para compensar as mangueiras de ar incomumente longas (mais de 7 metros). O diámetro mínimo da mangueira deve ser de 8 mm de diámetro interno e os acesórios devem ter as mesmas dimensões internas.

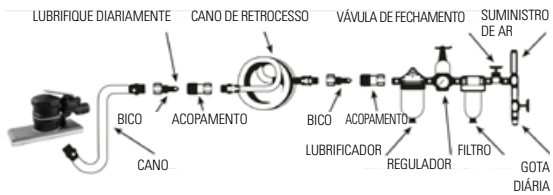

Manutenção

Outros fatores fora da ferramenta podem causar pérdida de potência ou ação errática. A saída reduzida do compressor, a drenagem excessiva na linha de ar, a humidade ou a restricção nos canos de ar ou o uso de conexões de mangueira de tamanho incorreto ou mal estado pode reduzir o suministro de ar. Os depósitos de areia ou borracha na ferramenta podem cortar a energia e podem ser corregidas limpando o filtro de ar é enxaguando a ferramenta com aceite solvente de borracha ou uma mistura igual de aceite SAE # 10 e querosene. Se as condições externas estão em ordem e a ferramenta está fora de garantia, desconectar a ferramenta da mangueira, desmontar, substituir as peças desgastadas ou danificadas, limpar, remontar e lubrificar de novo, ou leve a ferramenta a qualquer centro de serviço de ferramentas neumáticas. Para ferramentas em período de garantia, ligue para o seu distribuidor da Bossauto.

Lubrificação

Ter certeza de que a linha de ar esteja fechada e drenar o ar antes de tirar esta ferramenta para o serviço ou trocar as tomadas. Isto evitará que a ferramenta funcione se o acelerador aciona acidentalmente. É recomendável um filtro-regulador- lubrificador em linha, porque aumenta a vida útil da ferramenta e a mantém em operação sustentada. Controle e encha regularmente o lubrificador em linha com aceite para ferramentas neumáticas. Evite usar quantidades excesivas de aceite. Ajuste o lubrificador em linha colocando uma folha de papel do lado dos portos de escape da ferramenta e mantendo o acelerador aberto aproximadamente 30 segundos. O lubrificador está corretamente configurado quando fica acumulado uma suave mancha de aceite no papel. Se for necesário armazenar a ferramenta durante um período prolongado (durante a noite, fim de semana, etc.), lubrificar generosamente a ferramenta a través da entrada de ar. executar a ferramenta durante aproximadamente 30 segundos para ter certeza de que o aceite seja distribuído uniformemente por toda a ferramenta. Armazene a ferramenta em um ambiente limpo e seco. Lubrificantes recomendados: aceite de ferramenta de ar ou qualquer outro aceite de turbina de alto grau que contenha absorvente de humidade, inhibidores de óxido, agentes humectantes de metal y un aditivo EP (pressão extrema).

BOSSAUTO INNOVA, S.A.
Polígono Industrial Valldoriolf
c/ Thomas Edison, 16
08430 La Roca del Vallés. Barcelona. España
tel.: +34 938 604 923 / +34 902 100 667
fax: +34 938 712 336 / +34 902 363 047
info@bossauto.com
www.bossauto.com